SCHEDA PRODOTTO
**ARTICOLO: 7331**

# RUOTA Z 200X50/60 CC SPG E70

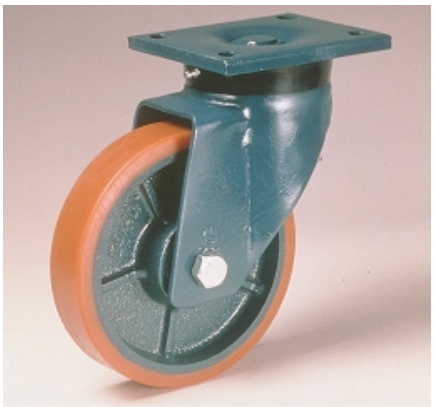

## Serie Ruota Z

Ruote in poliuretano colato 95 Sh.A. e mozzo in ghisa. Disponibili con cuscinetti a sfere di precisione schermati.
Ruota con cuscinetti a sfere.
.

## Serie Supporto E70

Supporti extrapesanti da lamiera di grosso spessore elettrosaldata; i girevoli hanno un cuscinetto reggispinta ed uno a rulli conici. Finitura superficiale: vernice blu.

## Dati Tecnici

| | | |
|---|---|---|
| **Diametro ruota** | D | 200 mm |
| **Larghezza del battistrada** | E | 50,0 mm |
| **Diametro sede cuscinetti** | s | 47 mm |
| **Diametro foro** | d | 20 mm |
| **Scartamento esterno cuscinetti** | V | 54 mm |
| **Peso articolo** | | 7,190 kg |
| **Larghezza mozzo** | L | 60 mm |
| **Altezza totale** | H | 251 mm |
| **Dimensioni esterne della piastra** | AxB | 135x110 mm |
| **Interasse fori di fissaggio** | axb | 105x75 mm |
| **Interasse fori di fissaggio** | axb | 105x80 mm |
| **Diametro bullone di fissaggio** | g | M12 |
| **Disassamento** | F | 70 mm |
| **Larghezza forcella** | U | 60 mm |
| **Portata** | | 1000 kg |

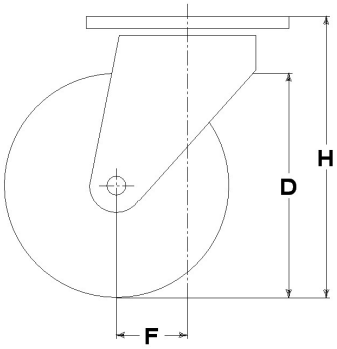


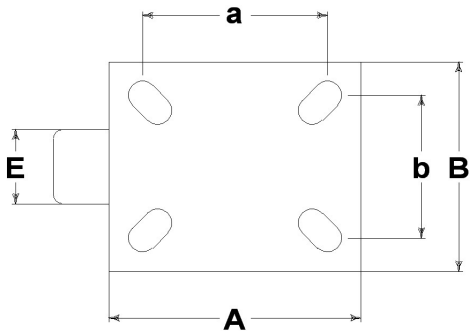


## Articoli correlati

Ricambio ruota: **7030CC**
Versione con parafilo: **7331PF**
Versione con parapiede: **7331PP**
Versione con freno: **7331FV**
Versione con parapiede: **7331FVPP**
Bloccaggio direzionale: **P3945**

**CONSIDERAZIONI GENERALI / RACCOMANDAZIONI E AVVERTENZE**
I testi citati ed il catalogo completo sono disponibili nella versione più aggiornata nel nostro sito **www.lagspa.it/downloads**. Le dimensioni, le descrizioni, le caratteristiche e le illustrazioni sono indicative e suscettibili di qualsiasi variazione senza preavviso. I prodotti illustrati non implicano necessariamente la loro disponibilità a magazzino né alcun obbligo da parte nostra ad eseguire la loro fornitura. I collaudi da noi effettuati si riferiscono a prodotti originali con accessori originali: la sostituzione di uno dei componenti con altri di produzione differente potrebbe non garantire gli stessi risultati e provoca automaticamente il decadere di ogni garanzia. **Per impieghi particolari si consiglia comunque di interpellare il nostro servizio tecnico.**